室蘭地区春季中学校卓球大会
2023. 5. 4
栗林アリーナ
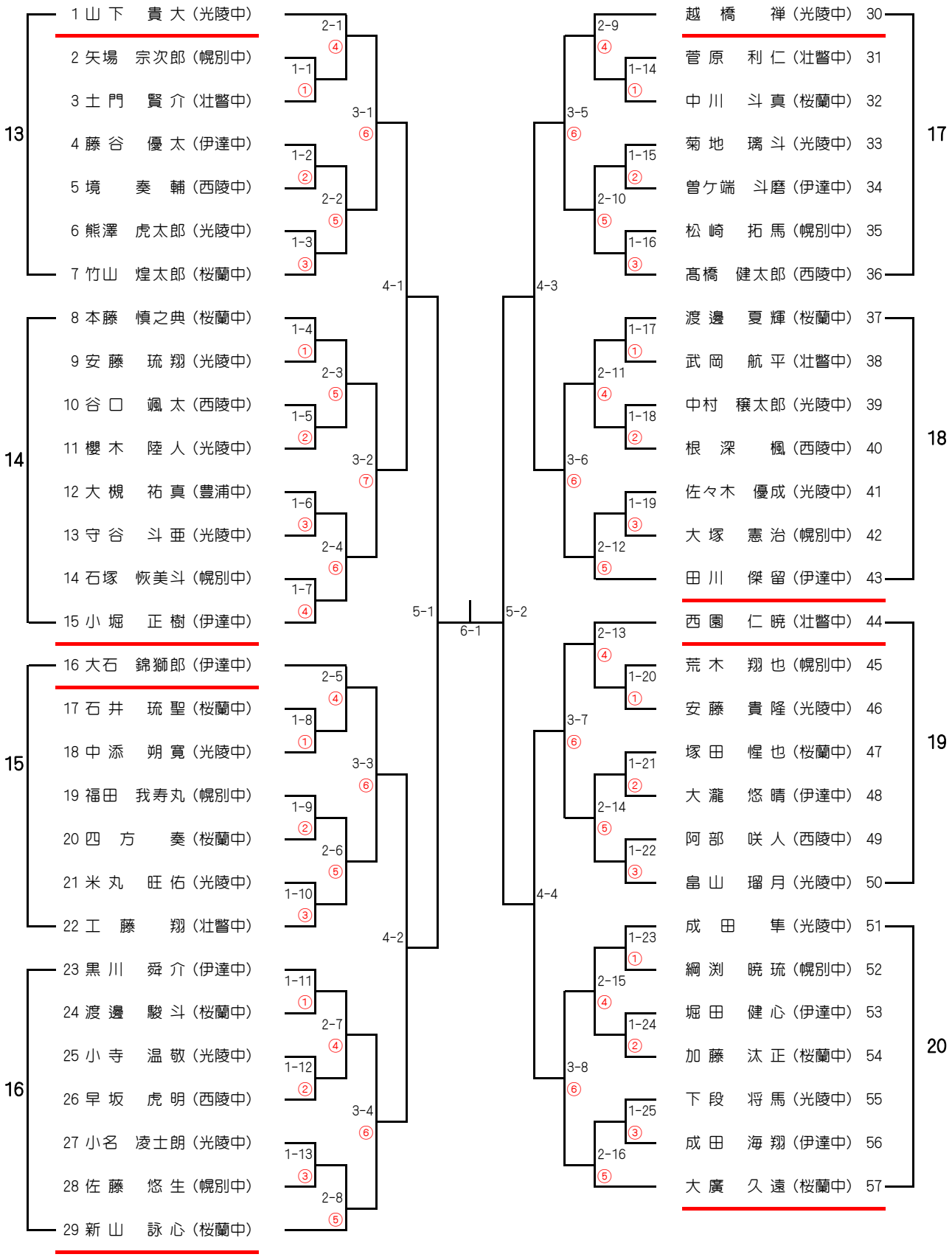
男子シングルス